Návod k použití

HOME DELUXE
WIR MACHEN DEIN ZUHAUSE

Jídelní židle s područkami ALUNA

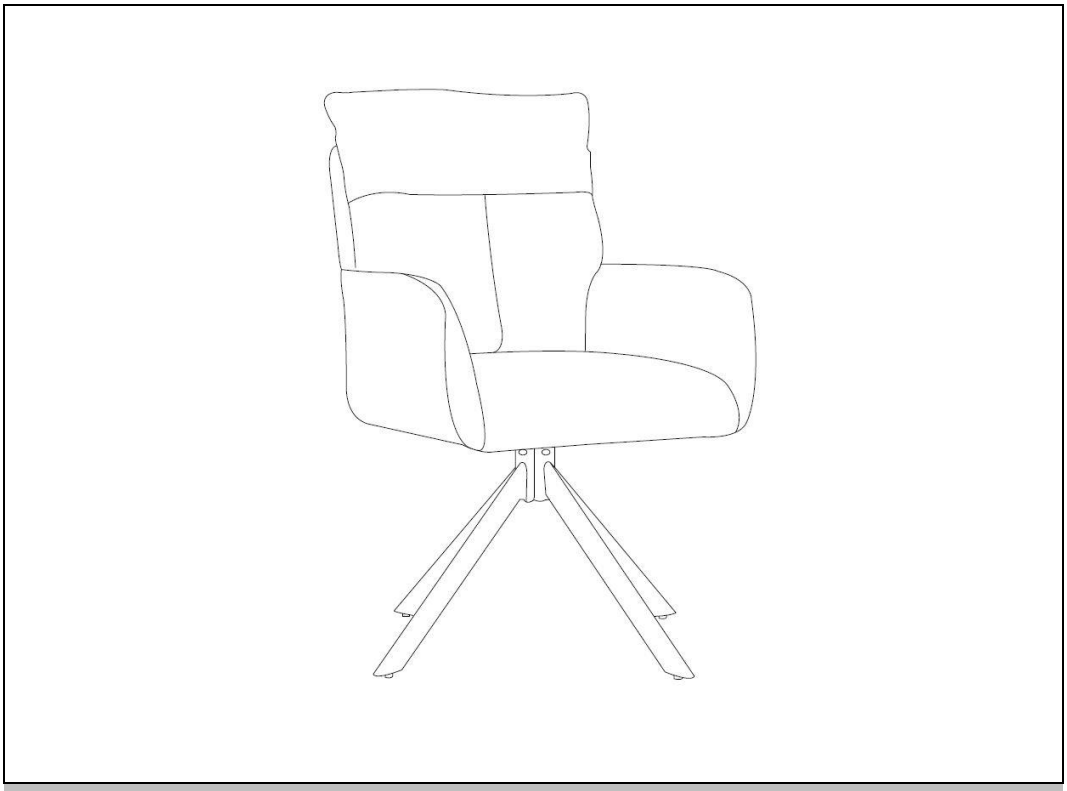

Originální návod k použití

Navrženo v Německu

DŮLEŽITÉ:
USCHOVEJTE PRO POZDĚJŠÍ POUŽITÍ.
PEČLIVĚ SI PŘEČTĚTE!

Obsah

1. Obecné ... 3
1.1. Přehled produktů ... 3
1.2. Obecné informace ... 3
1.3. Záruka ... 3
2. Informace k návodu k použití ... 4
2.1. Dostupnost návodu k použití ... 4
2.2. Informace o překladu ... 4
2.3. Cílové skupiny návodu k použití ... 4
2.4. Vysvětlení symbolů ... 4
2.5. Obecné informace k návodu k použití ... 4
2.6. Použití v souladu s určením ... 5
2.7. Obecné bezpečnostní pokyny ... 5
3. Vlastnosti produktu ... 6
3.1. Technické údaje ... 6
4. Rozsah dodávky ... 7
5. Montáž ... 8
5.1. Bezpečnostní pokyny ... 8
6. Použití ... 10
6.1. Bezpečnostní pokyny ... 10
6.2. První uvedení do provozu ... 10
6.3. Provoz ... 10
6.4. Skladování ... 11
7. Odstraňování závad ... 11
8. Údržba a péče ... 11
9. Likvidace ... 11

Vážení zákazníci,

děkujeme, že jste se rozhodli pro produkt společnosti **Home Deluxe GmbH**. Přejeme vám mnoho radosti s vaší novou jídelní židlí s područkami ALUNA.

Návod k použití vám pomůže při uvedení produktu do provozu, jeho používání a údržbě. Návod k použití a bezpečnostní pokyny je nutné pečlivě a úplně přečíst. Dodržujte tyto pokyny, abyste předešli nebezpečí.

1. Obecné

1.1. Přehled produktů

Model:
Jídelní židle s područkami ALUNA | ID produktu: 27568 | ID varianty: 71752
Jídelní židle s područkami ALUNA Chenille zelená – balíček 1 z 1
ID produktu: 26483 | ID varianty: 62822
Jídelní židle s područkami ALUNA Chenille béžová – balíček 1 z 1
ID produktu: 26484 | ID varianty: 62823

1.2. Obecné informace

Abychom splnili naše nároky, neustále zlepšujeme kvalitu, zjednodušujeme ovládání nebo přizpůsobujeme produkty přáním zákazníků. Vzhledem k těmto změnám je aktuální verze návodu k použití k dispozici na naší domovské stránce.

Označení „produkt“ se v návodu k použití používá pro „jídelní židli s područkami ALUNA“.

1.3. Záruka

Od data nákupu platí zákonná odpovědnost za vady a záruční práva.
Společnost Home Deluxe GmbH nenese žádnou odpovědnost za škody způsobené nedodržením návodu k použití. Reklamace vzniklé v důsledku nesprávného použití jsou ze záruky vyloučeny. V případě vad produktu se prosím obraťte písemně prostřednictvím kontaktního formuláře na naší domovské stránce na náš zákaznický servis a uveďte název produktu, sériové číslo a fotografii typového štítku:

Home Deluxe GmbH
Schanzeweg 2
32312 Lübbecke
Německo
Tel.: +49 (0)5743 6181-0
www.home-deluxe-gmbh.de

V případě dalších dotazů je vám k dispozici náš zákaznický servis, který můžete kontaktovat prostřednictvím kontaktního formuláře.

2. Informace k návodu k použití

2.1. Dostupnost návodu k použití

Návod k použití je součástí produktu a měl by být uchováván v úplném znění v bezprostřední blízkosti produktu.

2.2. Informace o překladu

Původní návod k použití byl sepsán v německém jazyce. Všechny ostatní dostupné jazykové verze jsou překlady německé verze.

2.3. Cílové skupiny návodu k použití

Návod k použití musí být přečten a dodržován každou osobou, která se podílí na některé z následujících činností nebo na používání produktu:

- Vybalení
- Montáž / instalace
- Uvedení do provozu / provoz
- Údržba / kontrola / péče
- Odstraňování závad / opravy
- Likvidace

2.4. Vysvětlení symbolů

Symbol	Vysvětlení symbolů
	**VAROVÁNÍ** Tento symbol upozorňuje na možná nebezpečí, která mohou vést k smrtelným nebo těžkým zraněním. Před provedením příslušného montážního nebo aplikačního kroku je nutné si přečíst příslušné upozornění.
	**INFO** Tento symbol označuje důležité informace a upozorňuje na možné škody na majetku. Před provedením příslušného montážního nebo aplikačního kroku si tyto informace přečtěte, abyste porozuměli problémům a předešli škodám.
	**Přečtěte si návod k použití** Tento symbol upozorňuje, že před montáží/instalací a/nebo obsluhou zařízení je nutné pečlivě přečíst návod k použití.

2.5. Obecné informace k návodu k použití

Návod k použití se vztahuje na jídelní židli s područkami ALUNA. Obsahuje důležité informace o montáži, instalaci, provozu, údržbě a čištění. Návod k použití, zejména bezpečnostní pokyny, je nutné před uvedením výrobku do provozu pečlivě přečíst. Návod k použití pečlivě uschovejte. Výrobek používejte pouze v souladu s tímto návodem k použití, aby nedošlo k náhodnému zranění nebo poškození. Pokud výrobek předáte třetí osobě, předávejte jí také tento návod k použití.

2.6. Použití v souladu s určením

Produkt je vysoce kvalitní, odolný a určený výhradně pro soukromé použití v přiměřeném a obvyklém rozsahu. Náš produkt **není** určen pro komerční použití .
Produkt je určen jako sedací nábytek do obývacího pokoje a jídelny.
Produkt používejte pouze v souladu s tímto návodem k použití. Jakékoli jiné použití se považuje za použití v rozporu s určením a může vést k poškození majetku nebo zranění osob. Výrobce nenese žádnou odpovědnost za škody, které vzniknou nebo vznikly v důsledku použití v rozporu s určením nebo nesprávného použití.

2.7. Obecné bezpečnostní pokyny

Obecné bezpečnostní pokyny



- Ujistěte se, že všechny díly jsou nepoškozené. Poškozené díly představují nebezpečí zranění a mohou ovlivnit bezpečnost a funkčnost.
- Produkt umístěte pouze na bezpečný, rovný a pevný podklad.
- Ne provádějte žádné změny na produktu.
- Pravidelně kontrolujte upevnění.

Nebezpečí pro děti



- Udržujte děti mimo dosah obalových materiálů. Hrozí mimo jiné nebezpečí udušení!
- Balení obsahuje malé části, které mohou být spolknuty nebo způsobit vážná zranění.
- **Nebezpečí převrácení!** Produkt není dětská hračka, lezecká stěna ani sportovní zařízení. Produkt se může při jednostranném zatížení převrátit, což může mít za následek smrt.
- Děti se mohou při hraní s výrobkem nebo při zvedání na výrobek zranit.
- Produkt neumisťujte přímo do herní oblasti ani do její bezprostřední blízkosti.
- Vysvětlete dětem správné zacházení s výrobkem a nikdy je nenechávejte při hře bez dozoru.
- Zajistěte, aby malé děti nevkládaly malé části do úst.

Nebezpečí zranění

Nesprávné zacházení s výrobkem může vést ke zranění.



- Před každým použitím zkontrolujte, zda výrobek nevykazuje viditelné poškození.
- Neprovádějte žádné konstrukční změny na výrobku. Jakékoli změny musí být schváleny písemným souhlasem výrobce a provedeny podle pokynů.
- V případě poškození nesmí být výrobek dále používán.

Nebezpečí poškození



- Nesprávné zacházení s výrobkem může vést k jeho poškození.
- Neotvírejte obal ostrými předměty (např. nožem, nůžkami nebo podobnými předměty), protože by mohlo dojít k poškození produktu. Při otevírání buďte opatrní.
- Produkt nepoužívejte v blízkosti zdrojů tepla nebo otevřeného ohně.

3. Vlastnosti produktu

3.1. Technické údaje

ALUNA	
Rozměry (V x Š x H)	91 x 66 x 72,5 cm
Materiál sedáku	100 % polyester
Materiál rámu	kov
Počet nohou	4
Hloubka sedáku	45 cm
Výška sedáku	45 / 55 cm
Barva	Zelená, béžová
Nosnost	max. 120 kg
Hmotnost jedné židle	9,9 kg

4. Rozsah dodávky

Při dodání zkontrolujte, zda obal není poškozen. Dále ihned po vybalení zkontrolujte, zda je dodávka kompletní a zda je produkt a všechny jeho součásti v bezvadném stavu. Produkt smontujte pouze v případě, že je dodávka kompletní a nepoškozená.

Součásti/díly

Č.	Popis	Počet	Obrázky
A	Sedadlo	1	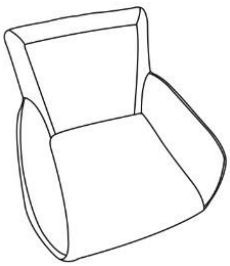
B	Polštář	1	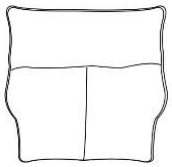
C	Rám	1	
D	Noha	4	
101	Šroub M6 x 20	4	
102	Šroub M6 x 12	8	
103	Imbusový klíč	1	

5. Montáž

- Pečlivě si přečtěte následující pokyny.

5.1. Bezpečnostní pokyny

Je nutné si přečíst všechny informace týkající se bezpečnosti a zdraví.

Nebezpečí zranění
Nesprávná manipulace při montáži může vést ke zranění.

- Ujistěte se, že balíček je otevřený nahoře. Při otevírání balíčku buďte velmi opatrní, protože balíček obsahuje křehké části.
- Produkt umístěte pouze na bezpečný, rovný a pevný podklad.
- Použijte dodaný montážní materiál.
- Chyby při obsluze, chyby při montáži nebo škody vzniklé při montáži jsou ze záruky vyloučeny.
- **Upozorňujeme, že společnost Home Deluxe GmbH v zásadě nehradí žádné náklady na montáž nebo řemeslné práce, jako jsou náklady na elektrikáře nebo podobné náklady na odborníky.**

Obrázek	Krok montáže
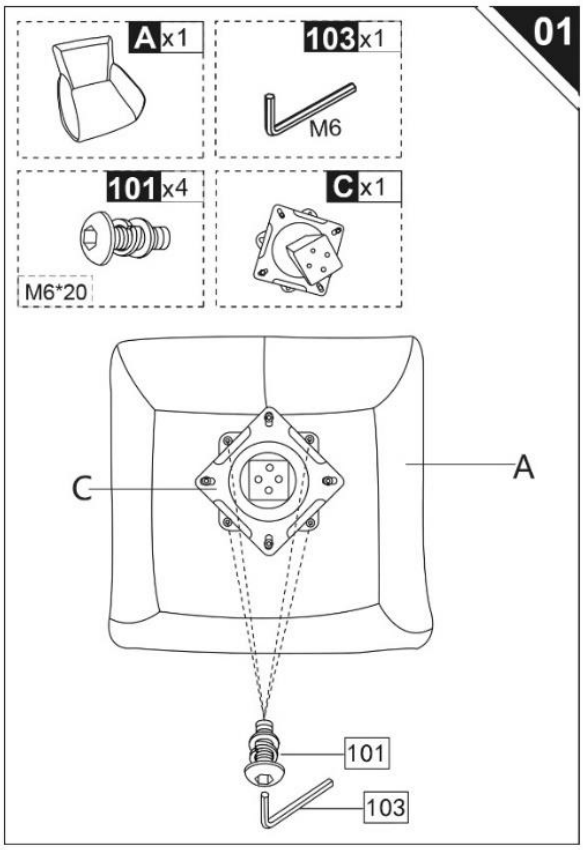	**Krok 1:** - Namontujte rám (**C**) na sedadlo (**A**) pomocí šroubů (**101**).

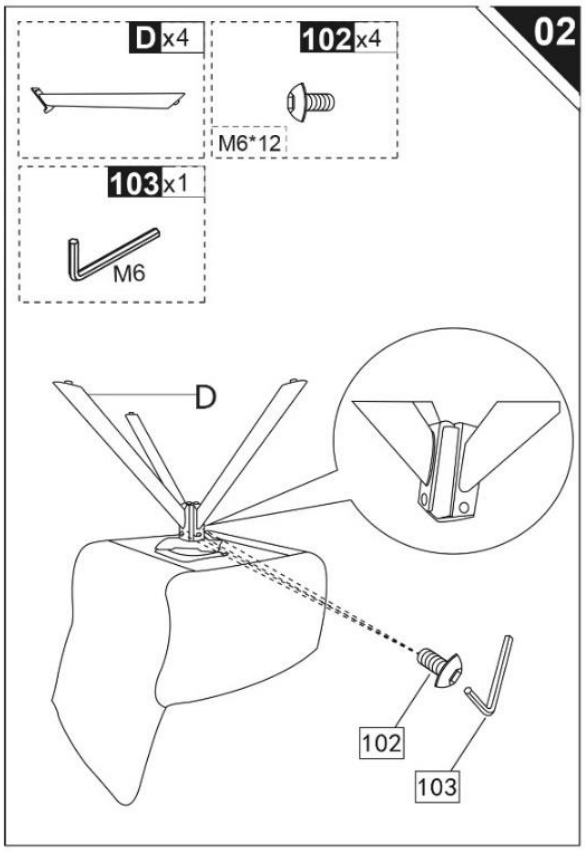

Krok 2:

- Připevněte nohy (**D**) pomocí šroubů (**A**) k židli.

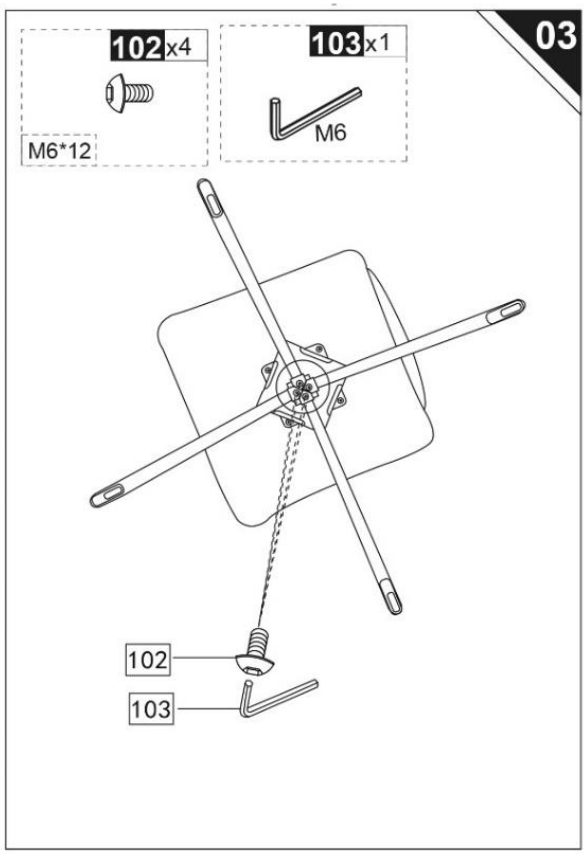

Krok 3:

- Upevněte rám pomocí šroubů (**102**).

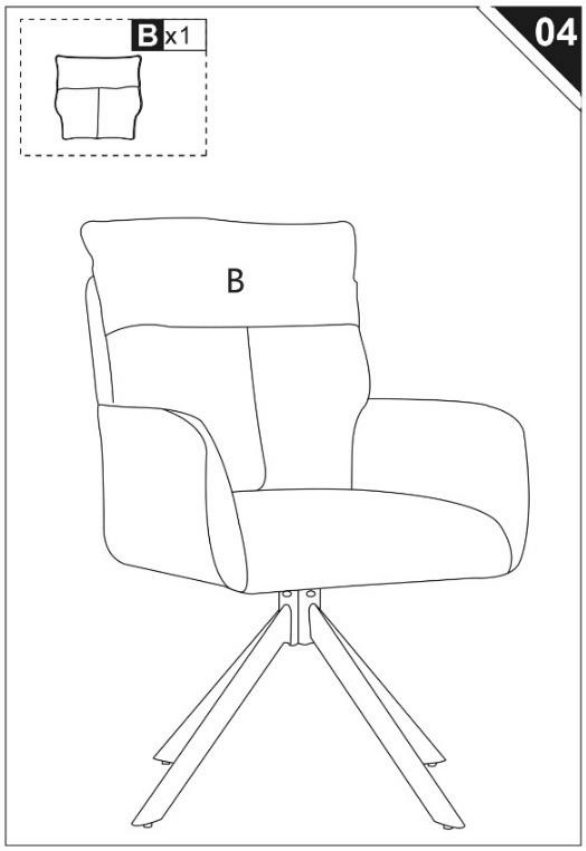

Krok 4:

- Vložte polštář (**B**).

6. Použití

6.1. Bezpečnostní pokyny

Následující informace týkající se bezpečnosti a zdraví je nutné pečlivě přečíst.

Nebezpečí zranění
Nesprávné zacházení při provozu může vést ke zranění.

- Nepoužívejte poškozený výrobek.
- Na výrobku neprovádějte žádné úpravy.
- Produkt není dětská hračka, lezecká stěna ani sportovní zařízení. Děti nesmějí s produktem hrát.
- Nepoužívejte výrobek jako pomůcku pro lezení.
- Pravidelně kontrolujte upevnění.

6.2. První uvedení do provozu

Před prvním uvedením do provozu zkontrolujte, zda produkt není poškozen. Produkt smí být používán pouze v nepoškozeném stavu.

6.3. Provoz

Před použitím produktu zkontrolujte

- je v řádném stavu.

6.4. Skladování

- Produkt skladujte na místě, které je pokud možno chráněné před povětrnostními vlivy, dobře větrané a suché.

7. Odstraňování poruch

Pokud se při provozu vyskytnou následující poruchy, zkontrolujte prosím příčiny poruchy podle následující tabulky. Pokud poruchu nelze odstranit pomocí uvedených opatření, produkt vyřaďte z provozu.

Porucha	Možná příčina	Řešení
Produkt se kýve nebo vibruje	- Produkt stojí na nerovném povrchu	- Postavte produkt na rovný povrch
	- Upevňovací šrouby se uvolnily	- Utáhněte upevňovací šrouby
	- Produkt je příliš zatížen	- Dodržujte mezní zatížení

Pokud se vyskytne další problém s produktem, kontaktujte nás.

8. Údržba a péče

Povrchy čistěte vlhkým hadříkem a jemným čisticím prostředkem. K čištění nepoužívejte agresivní čisticí prostředky ani vysokotlaké čističe. Dodržujte také pokyny výrobce čisticího prostředku.

9. Likvidace

- Produkt a všechny jeho součásti zlikvidujte v souladu s místními a národními předpisy, aby nedošlo k poškození životního prostředí.
- Naše obaly jsou vyrobeny z ekologických materiálů. Lze je recyklovat a použít jako cenné suroviny. Obalový materiál (kartony, obaly na nečistoty atd.) likvidujte odděleně a správným způsobem v souladu s platnými národními předpisy.
- V případě nejistoty ohledně likvidace se obraťte na výrobce.
- Informace o správném likvidaci získáte také v místních sběrných dvorech.

Home Deluxe GmbH
Schanzeweg 2
32312 Lübbecke
Německo
Tel.: +49 (0)5743 6181-0
www.home-deluxe-gmbh.de

GA-317-00-ALUNA
2025/02